PARTICOLARE PAVIMENTAZIONE ANTITRAUMA IN GOMMA

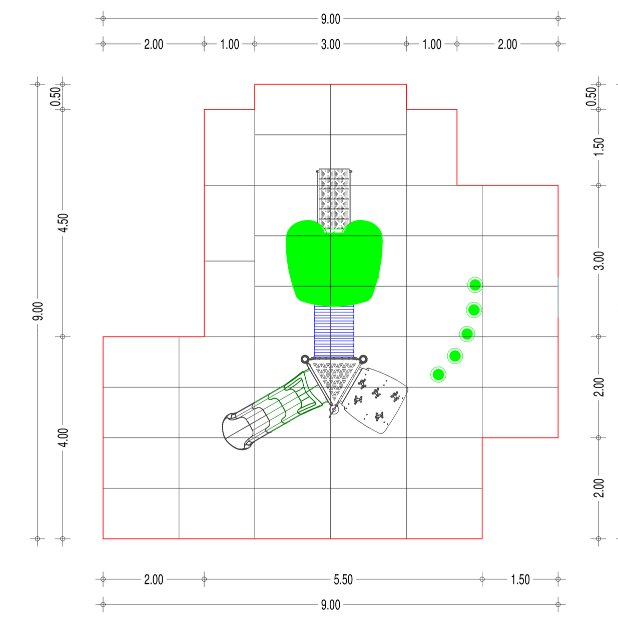

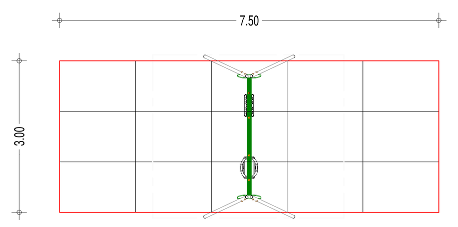

FONTANA IN GHISA TIPO "MILANO"

scala 1 :20

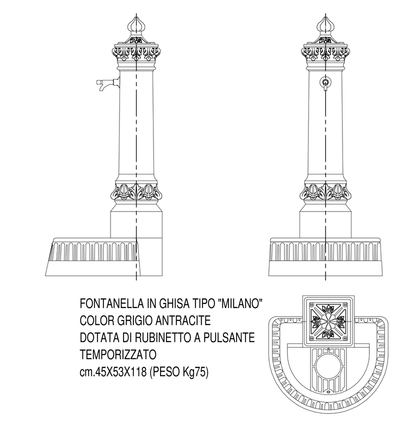

BASKET : DIMENSIONI AREA DI GIOCO - SCALA 1 : 100

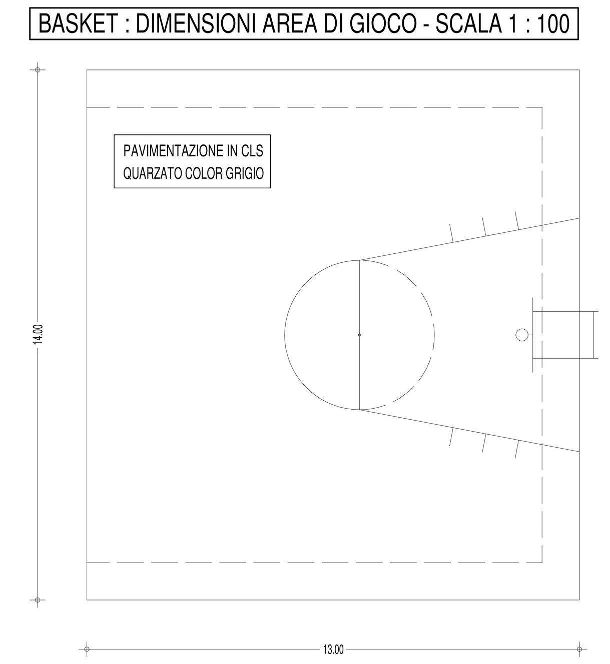

BASKET : PARTICOLARE AREA CANESTRO - SCALA 1 : 50

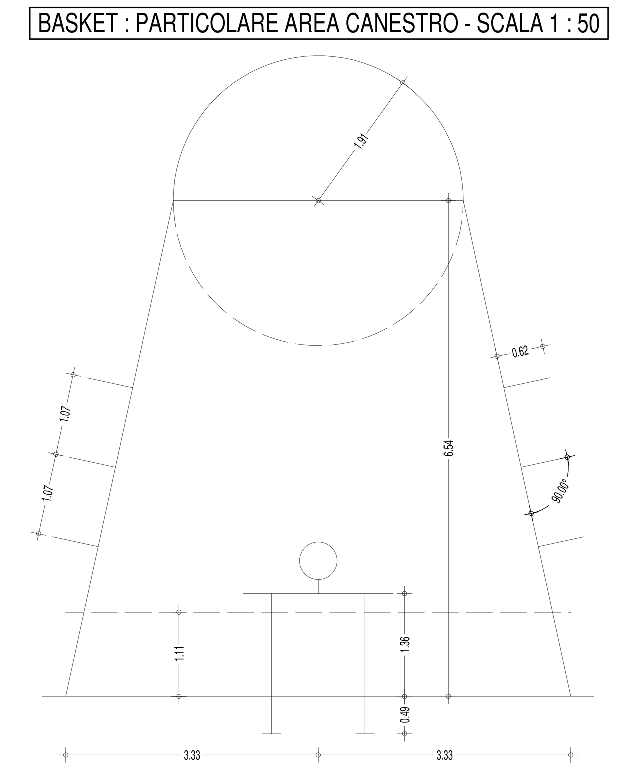

PARTICOLARE APPARECCHIO ILLUMINANTE ECORAYS

ARREDO URBANO: PANCHINA IN ACCIAIO ZINCATO E VERNICIATO

scala 1 :25

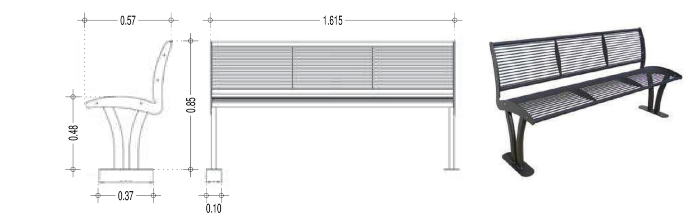

ARREDO URBANO: CESTINO IN LAMIERA ZINCATA E VERNICIATA

scala 1 :25

ARREDO URBANO: PORTABICI 7 POSTI METALLO ZINCATO E VERNICIATO

scala 1 :25

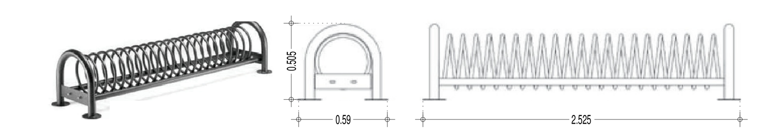

DITTA PROLUDIC SRL: CESTO DA BASKET H=2,60 mt.

CODICE: J2211

DITTA PROLUDIC SRL: ALTALENE

CODICE: J473

DITTA PROLUDIC SRL: GIOCO A MOLLA

CODICE: J839

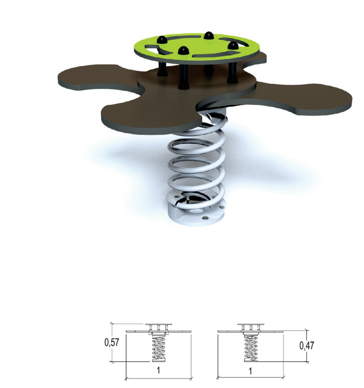

DITTA PROLUDIC SRL: GIOCO A MOLLA

CODICE: J986

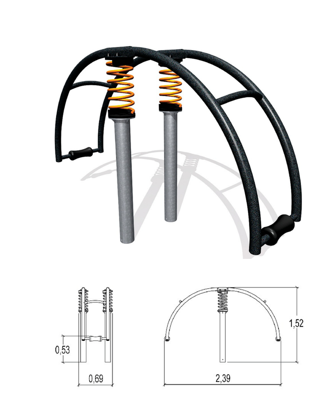

DITTA PROLUDIC SRL: GIOCO MULTIFUNZIONALE

CODICE: J5509

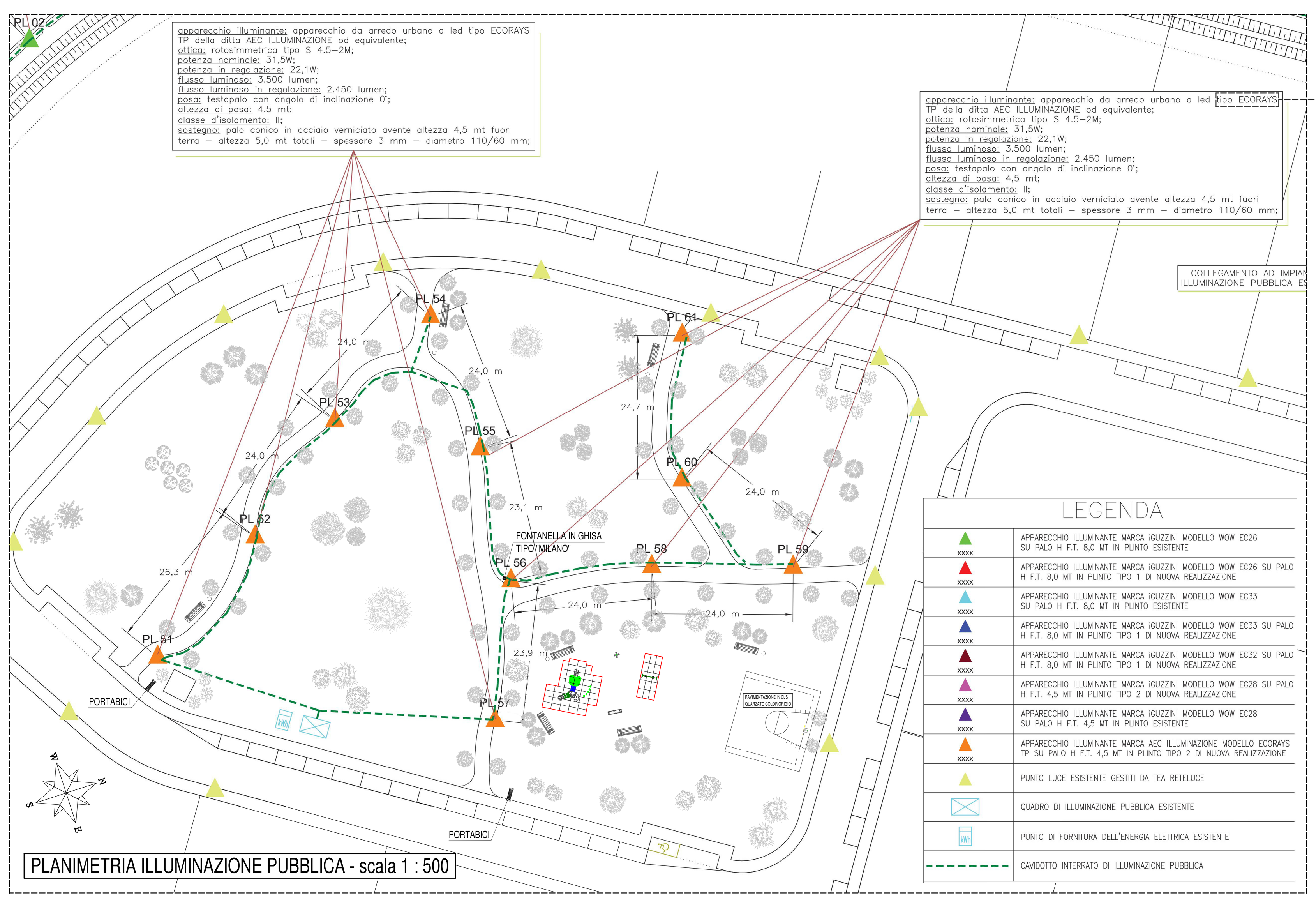

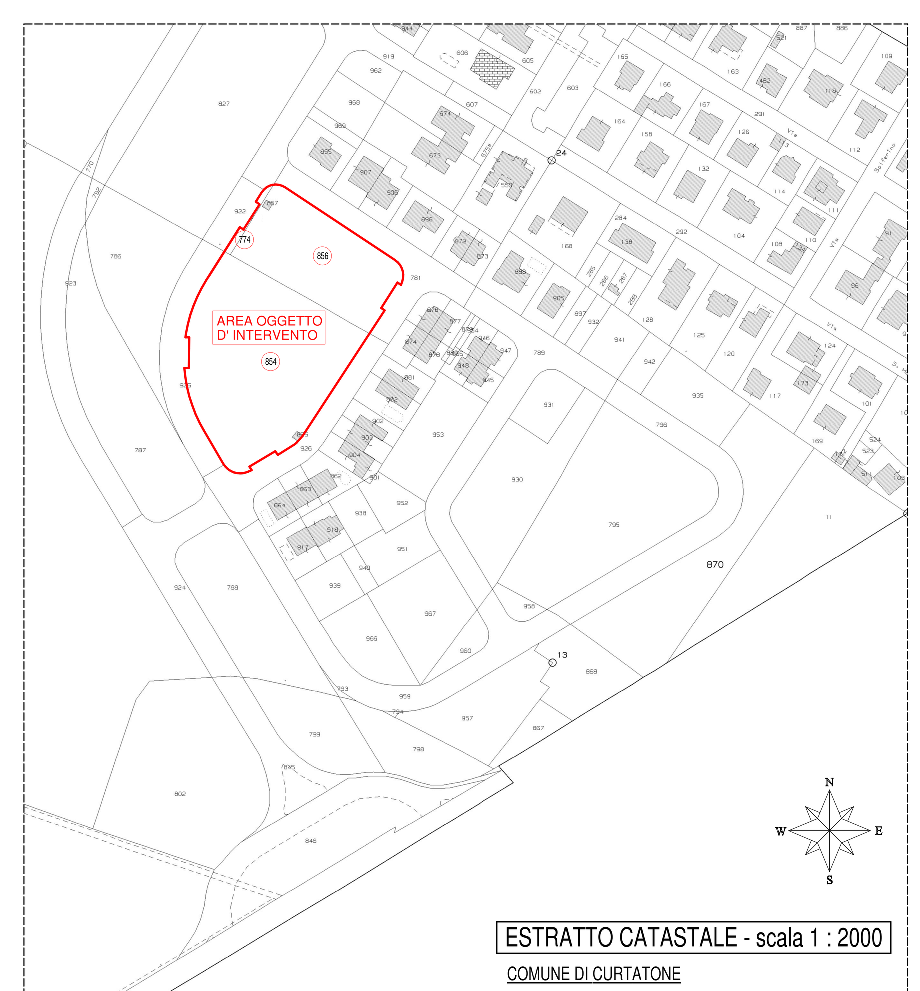

Committente :	Immobiliare "EREMO" di Pedrazzoli Ennio e C. s.n.c.		
PROGETTO URBANIZZAZIONE AREA RESIDENZIALE "P.L. MIRABELLO" : SISTEMAZIONE AREA VERDE	Data: OTTOBRE 2018		
	File: GB_prj0022128		
Elaborato : ESTRATTO CATASTALE - ORTOFOTOPIANO - PLANIMETRIA ILLUMINAZIONE PUBBLICA IMPIANTO IRRIGAZIONE - GIOCO BIMBI E CAMPO DA BASKET - SISTEMAZIONE VIALETTI ARREDO URBANO E DISPOSIZIONE PIANTE E CESPUGLI	Scala : 1 : 5000 1 : 2000 1 : 500 1 : 100 1 : 50 1 : 25 1 : 20	Prat. n°	Tav. n° 1
Comune: Curtatone	Provincia: Mantova		
STUDIO TECNICO	Dott . Ing . GIANLUCA FERRARI via G . Marangoni n. 7 - MANTOVA - tel. 0376 / 322148 - fax 0376 / 382220 e-mail: stferrari@...; Geom . FRANCESCO ROSA via Montanara Sud n. 16 - Campitello di Marcaria MANTOVA - tel. 0376 / 867062 - email: studiorosafrancesco@...		

IMPRESA EDILE PEDRAZZOLI ENNIO Piazza Virgilio 15 - Tel. 0376 399178 46047 PORTO MANTOVANO (MN) Codice Fiscale PDR NNE 43M21 H604K

Dott. Ing. GIANLUCA FERRARI SEZIONE A N. 704 ORDINE INGEGNERI PROVINCIA DI MANTOVA

Geom. FRANCESCO ROSA ALBO GEOMETRI PROVINCIA DI MANTOVA 1483

Si fa divieto di riprodurre e / o utilizzare i presenti elaborati in assenza del permesso scritto da parte degli intestatari , ai sensi della legge sui diritti d ' autore 22/04/41 n°633

Allplan 2009