PLINTO TIPO PL1

PIANTA CASSERATURE

SCALA 1:25 - MISURE IN CM

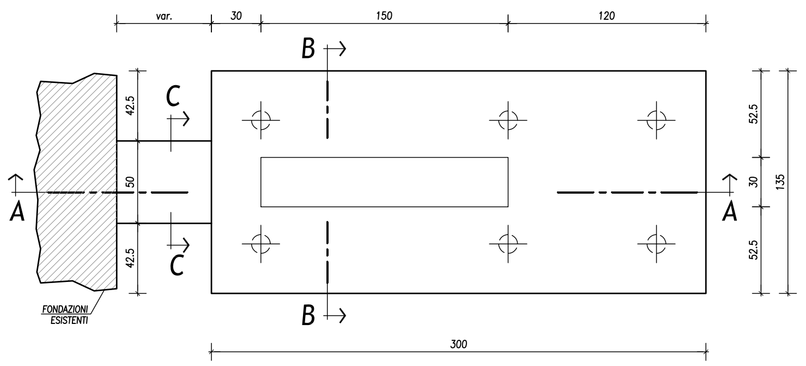

SEZIONE C-C

SCALA 1:25 - MISURE IN CM

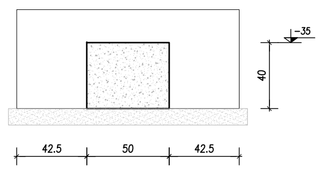

SEZIONE A-A

SCALA 1:25 - MISURE IN CM

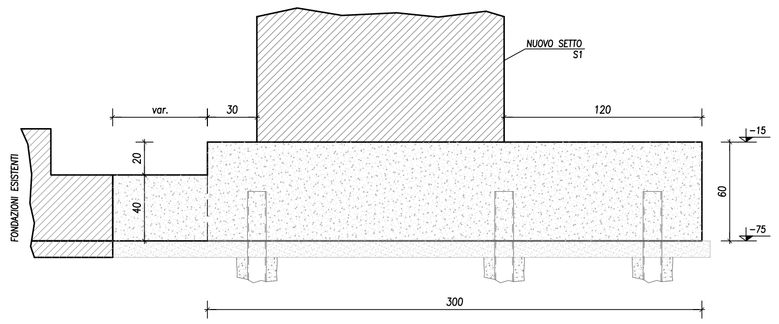

SEZIONE B-B

SCALA 1:25 - MISURE IN CM

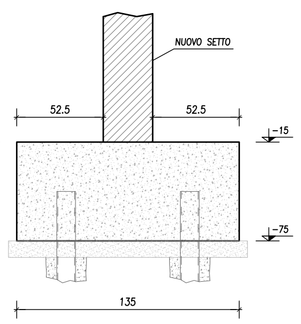

PIANTA ARMATURE SOLETTA

SCALA 1:25 - MISURE IN CM

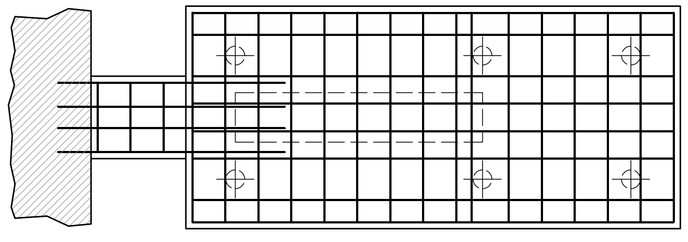

SEZIONE C-C

SCALA 1:25 - MISURE IN CM

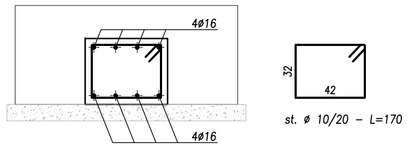

SEZIONE A-A

SCALA 1:25 - MISURE IN CM

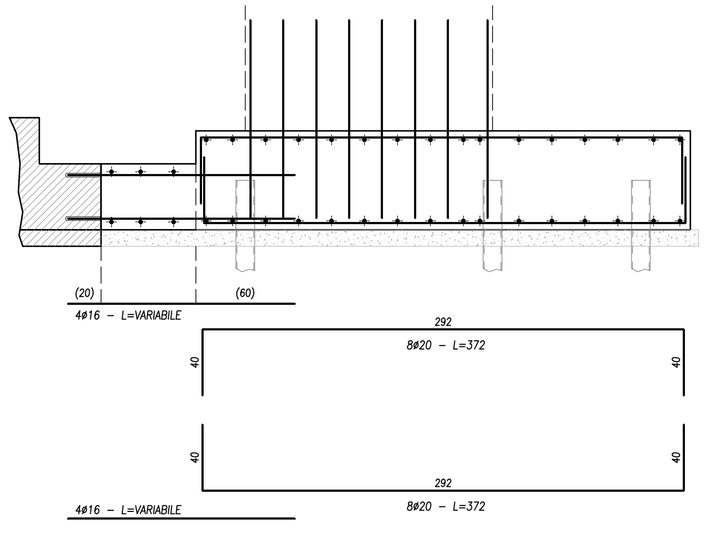

SEZIONE B-B

SCALA 1:25 - MISURE IN CM

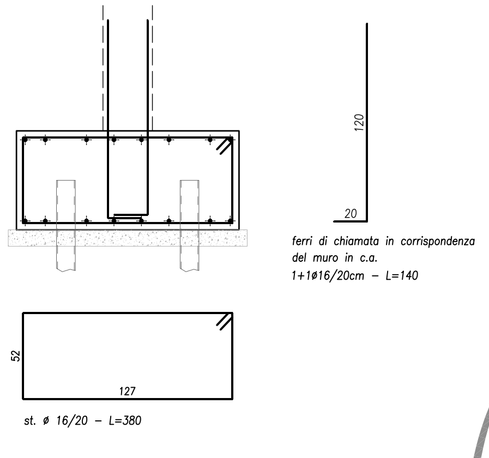

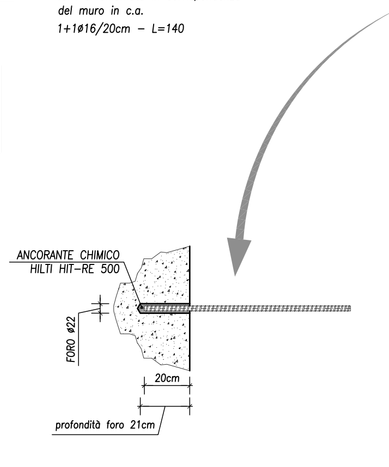

PLINTO TIPO PL2

PIANTA CASSERATURE

SCALA 1:25 - MISURE IN CM

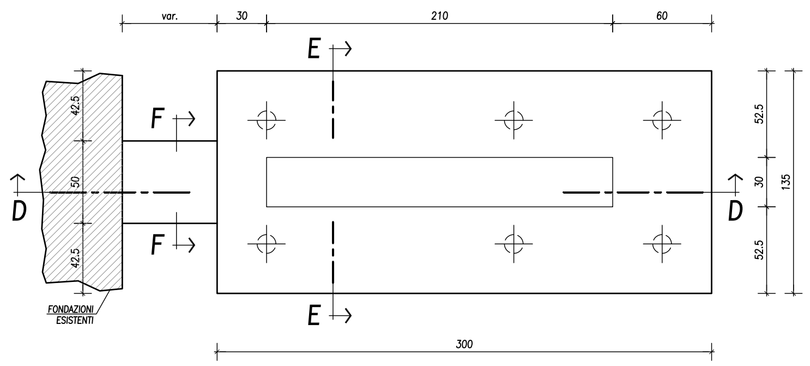

SEZIONE F-F

SCALA 1:25 - MISURE IN CM

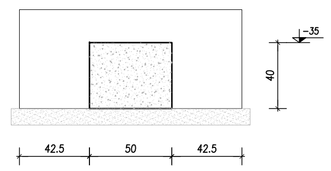

SEZIONE D-D

SCALA 1:25 - MISURE IN CM

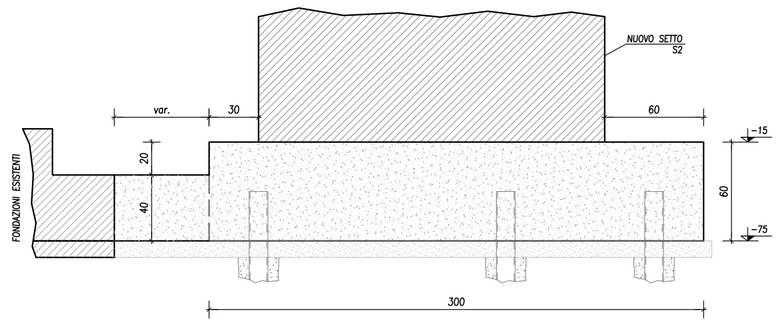

SEZIONE E-E

SCALA 1:25 - MISURE IN CM

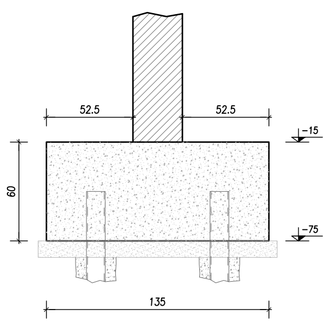

PIANTA ARMATURE SOLETTA

SCALA 1:25 - MISURE IN CM

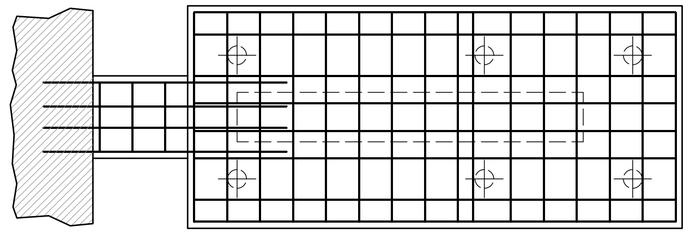

SEZIONE F-F

SCALA 1:25 - MISURE IN CM

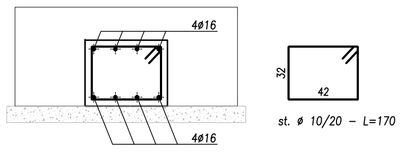

SEZIONE D-D

SCALA 1:25 - MISURE IN CM

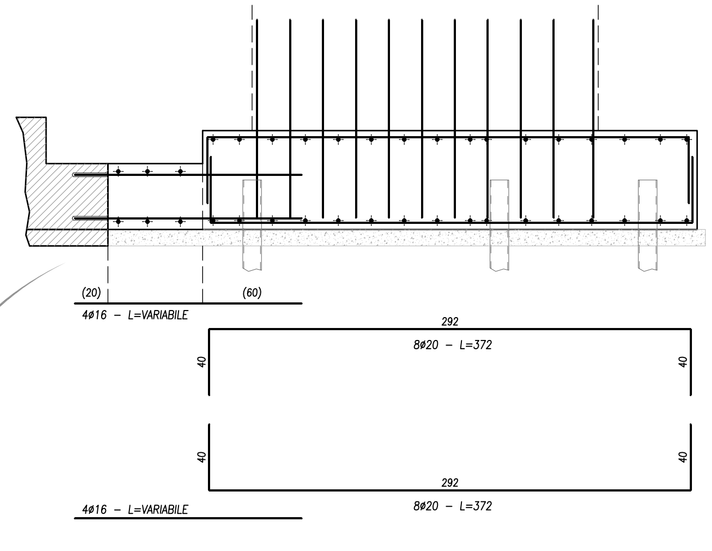

SEZIONE E-E

SCALA 1:25 - MISURE IN CM

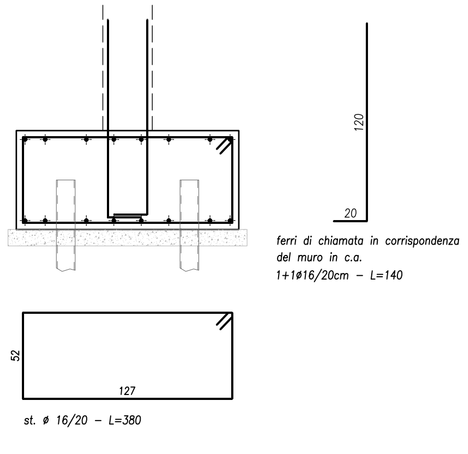

CARATTERISTICHE MATERIALI

CALCESTRUZZO (conforme UNI EN 206-1- UNI 11104)	Classe di Resistenza	Classe di esposizione					Classe di consistenza			Copriferro min. sulle staffe			
		X0	XC	XD-XS	XF	XA	S3	S4	S5	2	3	4	5
CLS per magrone:	C12/15	X0					■						
CLS per fondazioni:	C25/30		XC2					■				■	
Dimensione nominale massima aggregato	Dmax = 30 mm per Fondazioni – 15 mm per strutture fuori terra												
Note													
ACCIAIO PER ARMATURA	B 450 C												

NOTE RELATIVE ALLE ARMATURE

LE DIMENSIONI DELLE BARRE DI ARMATURA SONO RIFERITE AL LORO INGOMBRO ESTERNO E GLI ANGOLI DI SAGOMATURA (se non diversamente indicato) DI 90° OPPURE DI 45°

RAGGI DI CURVATURA IN FUNZIONE DELL'IMPIEGO DELLA BARRA

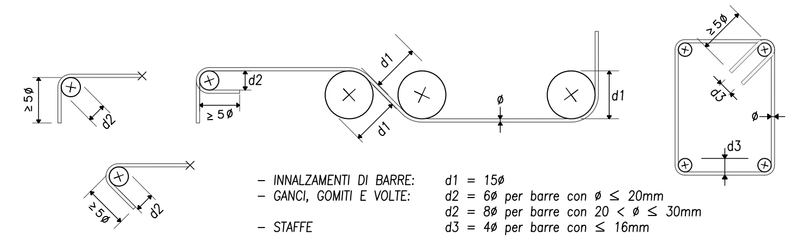

- INNALZAMENTI DI BARRE: d1 = 15ø
- GANCI, GOMITI E VOLTE: d2 = 6ø per barre con ø ≤ 20mm
  d2 = 8ø per barre con 20 < ø ≤ 30mm
  d3 = 4ø per barre con ≤ 16mm
- STAFFE

SOVRAPPOSIZIONI BARRE LONGITUDINALI

(SE NON DIVERSAMENTE INDICATO)

NOTE GENERALI

- LE DIMENSIONI SONO ESPRESSE IN cm. (salvo diversa indicazione)
- PRIMA DELL'ESECUZIONE L'IMPRESA COSTRUTTRICE E' TENUTA A CONTROLLARE E VERIFICARE TUTTE LE MISURE DI TRACCIAMENTO, DI PROFILO ALTIMETRICO, DI TAGLIO DEI FERRI DI ARMATURA

NOTA PRELIEVI E CAMPIONAMENTI MATERIALI

Prelievi e campionamenti dei materiali in cantiere sono onere del D.L. (NTC 2018 cap.11)

- CLS = Controllo di tipo A
  n. 3 prelievi, ciascuno costituito da n.2 provini standard, ogni 100 m3 di miscela omogenea, gettata anche non nello stesso giorno.
  TOTALE = n.6 cubetti standard
- Acciaio da armatura = n. 3 spezzoni L=1000mm per ogni diametro impiegato nei getti di c.a.

Provincia di MANTOVA

Comune di CURTATONE

PROGETTO ESECUTIVO

revisione	data	oggetto	dis.	contr.
.	.	.	.	.
00	05/10/2019	EMISSIONE PER PROGETTO ESECUTIVO	SP	IV

progetto

INTERVENTI DI POTENZIAMENTO DELLA PRESTAZIONE STRUTTURALE DEL POLO DELL'INFANZIA DI BUSCOLDO

DETERMINA DI APPROVAZIONE DEL PROGETTO DI FATTIBILITA' TECNICA O ESTREMI delibera n.126 del 24.08.2015

CUP H61E16000300004

committente: Comune di Curtatone

località: Via G. Maggiolini, 10 – 46010 – Buscoldo

elaborato: STATO DI PROGETTO
ARMATURA PLINTI DI FONDAZIONE

il Tecnico
ing. Ugo Ziggiotto

Dott. Ing. UGO ZIGGIOTTO SEZIONE A N. 352 ORDINE DEGLI INGEGNERI PROVINCIA DI MANTOVA

n° tavola	scala	file
Aese_04	VARIE	C23-05-DP-E4-0

UGO ZIGGIOTTO ingegnere

Via Modigliani, 5 - 46010 MONTANARA DI CURTATONE (MN)

Il presente disegno e' di proprieta' della società di ingegneria ATHENA Progetti S.r.l. Senza autorizzazione scritta della stessa non può essere utilizzato, trasmesso a terze persone o riprodotto. La Società' proprietaria tutela i propri diritti a rigore di Legge

Formato UNI A1

data: 2019-10-09